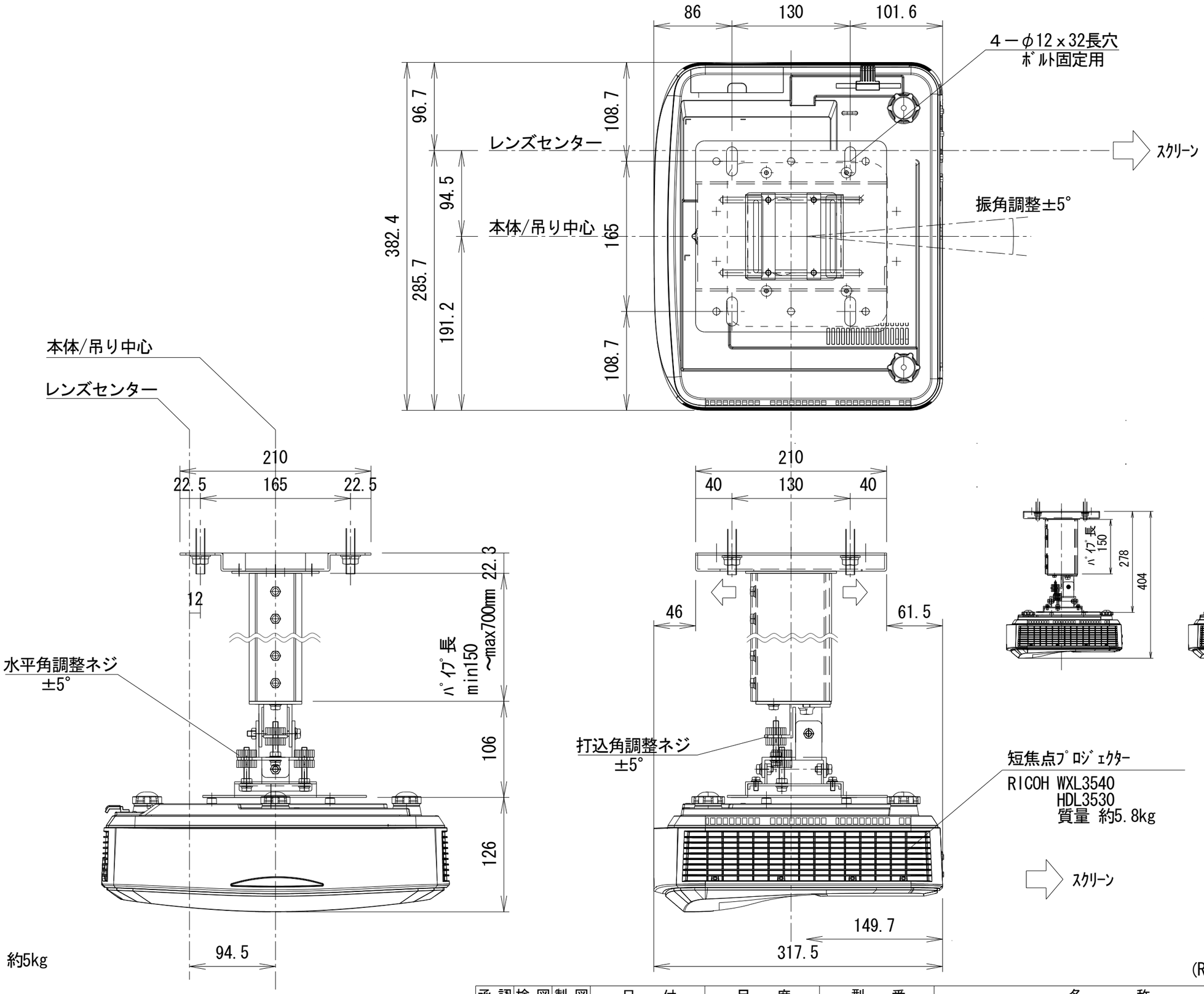

金具重量 約5kg

(RICOH WXL3540/HDL3530)

承認	検図	製図	日付	尺度	型番	名称	図番
			2022.08.04.	1/6	-	天吊前後移動PJポール金具 (±50mm)	220823A