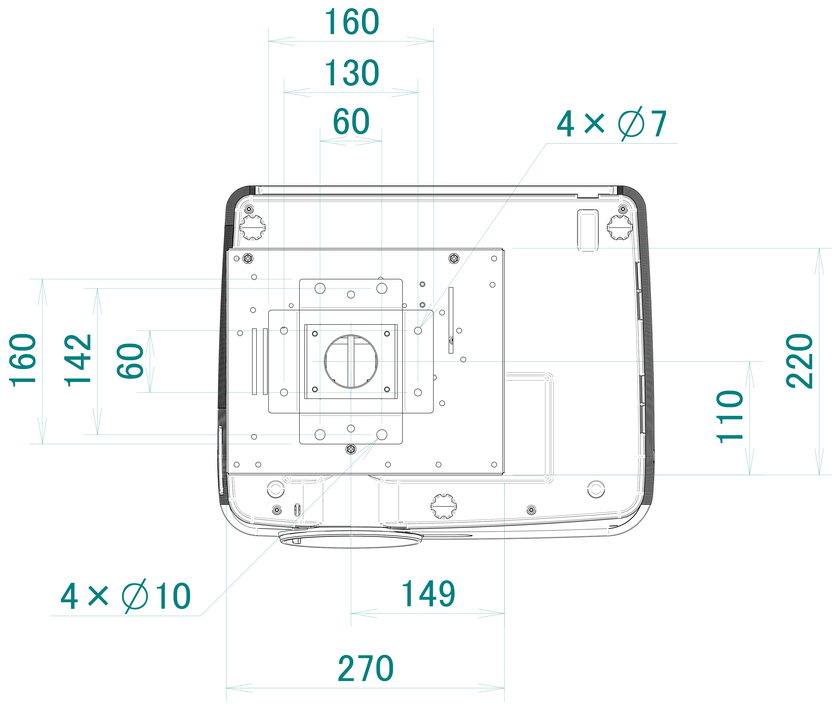
160
130
60
4 × ∅7
160
142
60
220
110
4 × ∅10
149
270

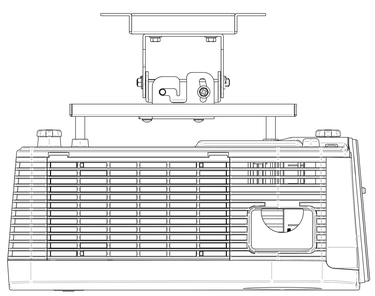

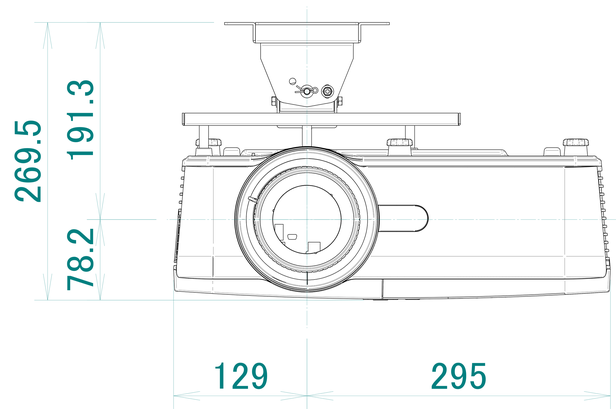
269.5
191.3
78.2
129
295

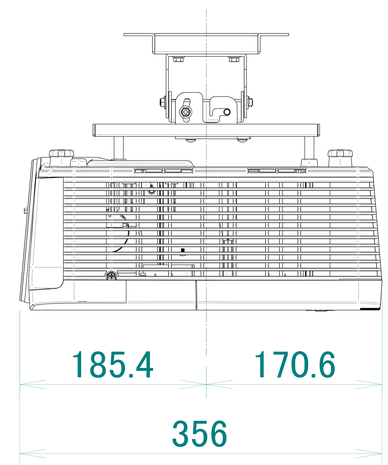
185.4
170.6
356

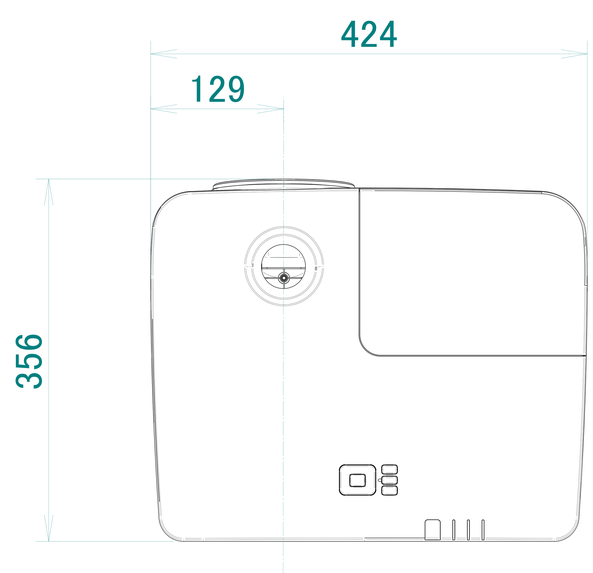
424
129
356